١ باب المدخل الرئيسى والصالة والجمينزيوم

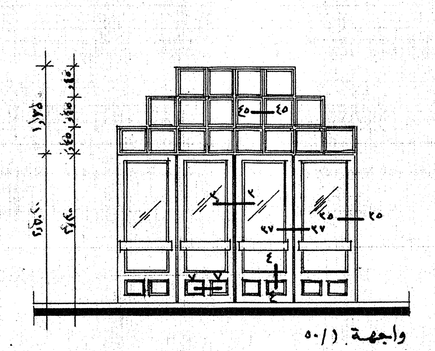
قطاع (/١٥٠)

واجهة (/١٥٠)

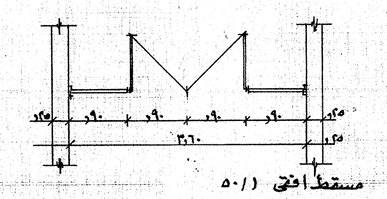
مسقط أفقى (/١٥٠)

باب خشب خارج زجاج مكون من ٤ ضلف ٢ فيحتان للداخل ٦ ٢ ثابتة ٦ ١٨ شراعة ثابتة

أبعاد	ضلف	شراعات	زجاج
عرض ارتفاع جلسة	ثابت متحرك	ثابت متحرك	
٢٫٦٠ ٣٫٠٥ –	٢ ٢	١٨ –	بلور

حسب النموذج عضم الضلف من خشب سرسكى ٢ x ٤" والدرفة ٢ x ٦" والبزر السفلى من الضلف

حشوات سملك ٤" والباب من سرسكى ٢ x ٦" (قطاع الكوبستة ٤" x ٤")

٢ باب الكافتيريا

٢ أ لونفه ٤" وتكون بعرض ١٫٦٠

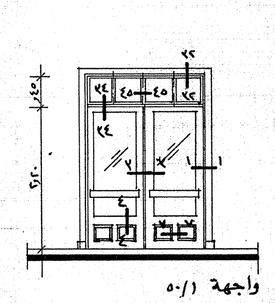
قطاع (/١٥٠)

واجهة (/١٥٠)

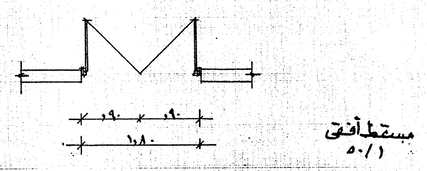
مسقط أفقى (/١٥٠)

باب خشب خارج زجاج بلور ٦ مم ضلفتين وعدد ٤ شراعات ثابتة طبقا للنموذج .

أبعاد	ضلف	شراعات	زجاج
عرض ارتفاع جلسة	ثابت متحرك	ثابت متحرك	
١٫٨٠ ٢٫٦٥ –	– ٢	٤ –	بلور

بالنسبة للقطاعات المعتمدة سد خشب المرسكى (أنظر نموذج ب ١)

٣ الجمينزيوم

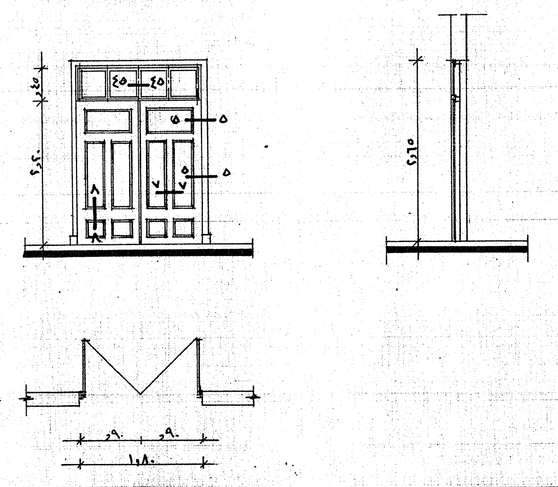

باب خشب خشو خشب سرسكى ضلفتين وعدد ٤ شراعات ثابتة طبقا للنموذج - عضم الضلف ٢" x ٦"

والسواسات المتوسطة سد خشب سرسكى ٢ x ٤" والدرفة ٢ x ٦" والباب مركب على حلوقه

سرسكى ٢ x ٦" والبزر ٢½ x ٢½" وكرسى البر سد قطاع ١ x ٤" بارتفاع ٣٫٥٠ .

أبعاد	ضلف	شراعات	زجاج
عرض ارتفاع جلسة	ثابت متحرك	ثابت متحرك	
١٫٨٠ ٢٫٦٥ –	– ٢	٤ –	بلور

٤ خمازن وغرف خارجية

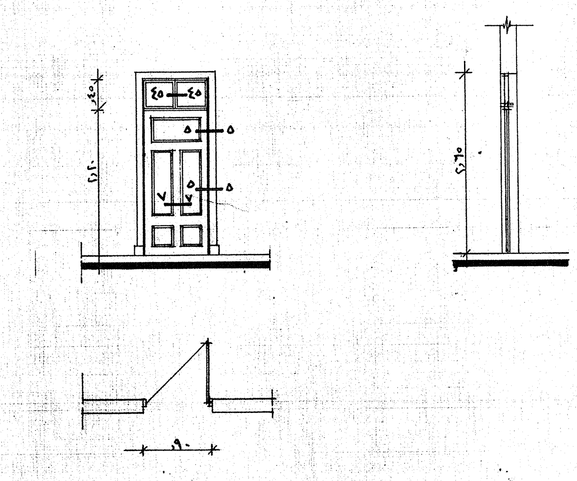

باب خشب حشر خشب ضلفة واحدة وعدد ٢ شراعة ثابتة

القطاعات المستخدمة أنظر نموذج ب ٣

أبعاد	ضلف	شراعات	زجاج
عرض ارتفاع جلسة	ثابت متحرك	ثابت متحرك	
٠٫٩٠ ٢٫٦٥ –	– ١	٢ –	بلور

٥ المدرات

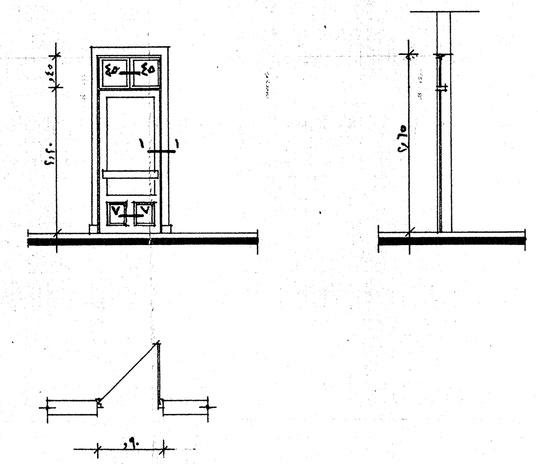

باب خشب سرسكى ناشع زجاج بلور ٦ مم وعدد ٢ شراعة ثابتة والجزء السفلى سد الباب

حشو خشب طبقا للنموذج العضم ٤" x ٦" والدرفة ٢ x ٦" والمجمعه ٢ x ٦" والبزر ٢½ x ٣"

والكوبستة ١ x ٥" مركب البر ١ x ٤" بارتفاع ٣٫٥٠

أبعاد	ضلف	شراعات	زجاج
عرض ارتفاع جلسة	ثابت متحرك	ثابت متحرك	
٠٫٩٠ ٢٫٤٠ –	– ١	٢ –	٢ مم

٦ صالة الاسكواش

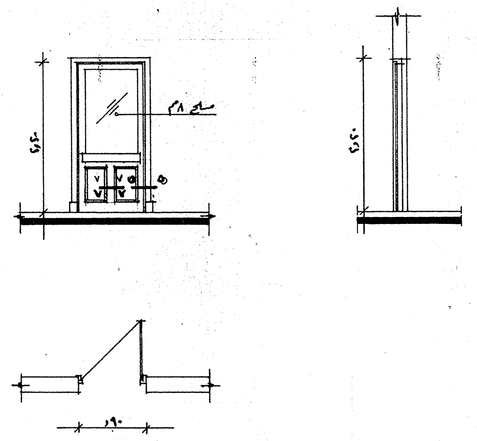

باب خشب سرسكى فاتح وزجاج سلبى سملك ٨ مم . ضلفة واحدة . والجزء السفلى سد الباب

بارتفاع المقعد حشو خشب سملك ٤" حسب النموذج - العضم ٢ x ٤" والدرفة ٢ x ٦"

والمجمعه ٢ x ٦" والبزر ٢½ x ٣" كرسى البر ١ x ٤" بارتفاع ٣٫٥٠

أبعاد	ضلف	شراعات	زجاج
عرض ارتفاع جلسة	ثابت متحرك	ثابت متحرك	
٠٫٩٠ ٢٫٤٠ –	– ١	– –	سلبى

٧ باب دورة مياه خارجى

باب خشب سرسكى ضلفة واحدة . ويضلف الباب سد أسفل فتحات تهوية

بكامل عرض الضلف بارتفاع ٥٠ سم .

أبعاد	ضلف	شراعات	زجاج
عرض ارتفاع جلسة	ثابت متحرك	ثابت متحرك	
٢٫٦٠ ٢٫١٠ –	– ٤	١٠ –	سلبى

٨ باب دورة مياه داخلى

باب دورة مياه داخلى سد قطاع ٢ x ٣" وكوشاط زان - ضلفة واحدة . والباب مرتفع سد

مستوى التشطيب ٣٦٠ ومركب على حلوقه مرسكى معلم (على الجانبين فقط) سد قطاع ٢ x ٣"

بارتفاع الضلفة فقط ١٫١٠ ٣ الدرفات حسب العينة .

أبعاد	ضلف	شراعات	زجاج
عرض ارتفاع جلسة	ثابت متحرك	ثابت متحرك	
٠٫٨٠ ٢٫١٠ –	– ١	– –	–

٩ باب برج السطح

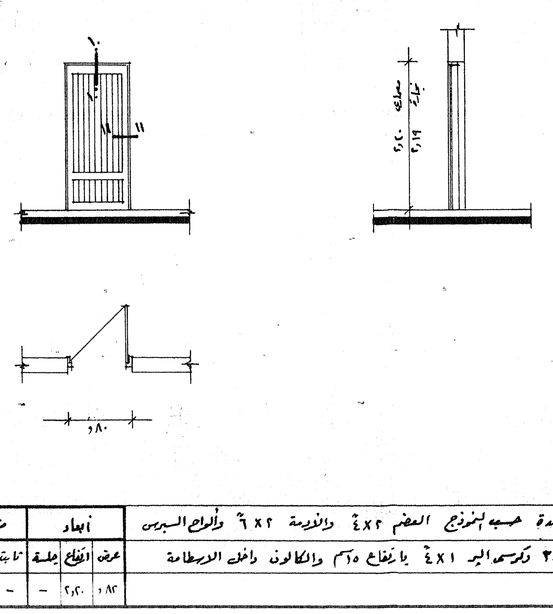

باب خشب سبرس ضلفة واحدة حسب النموذج العضم ٤" x ٢" والدرفة ٢ x ٦" والوالج السبرس

سد ١ x ٤" والبزر ٢½ x ٣" وكرسى البر ١ x ٤" بارتفاع ٣٫٥٠ والكاون داخلى الدرسطانة

أبعاد	ضلف	شراعات	زجاج
عرض ارتفاع جلسة	ثابت متحرك	ثابت متحرك	
٠٫٨٠ ٢٫٤٠ –	– ١	– –	–

١٠ باب غرفة الكهرباء

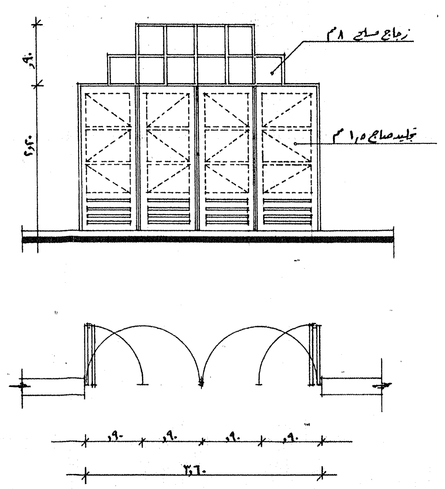

باب زوايا حديد تجليد صاج سملك ١½ مم مكون سد ٤ ضلف تفتح للداخل حسب النموذج وعدد ١٠

شراعات ثابتة سد زوايا حديد مزجاج سلبى سملك ٨ مم ويضلف الباب سد أسفل فتحات تهوية

بكامل عرض الضلف بارتفاع ٥٠ سم .

أبعاد	ضلف	شراعات	زجاج
عرض ارتفاع جلسة	ثابت متحرك	ثابت متحرك	
٢٫٦٠ ٢٫١٠ –	– ٤	١٠ –	سلبى

ملاحظات :

- يتم رفع جميع العلامات سد الطبيعية قبل التصنيع .
- يتم تصنيع جميع نماذج الأبواب والشبابيك سد أخشاب سرسكى درجة أولى خالية من العقد وخالية سد العيوب الظاهرة .
- يتم دهان الأجزاء سد جلوده الأبواب والشبابيك المعرضة للحوائط والأجزاء جلوده الأبواب المعرضة بالأرضيات بالبيتوميد الساخن أو البارد قبل التركيب وذلك بعد دهان كامل أجزاء الحلق بمادة المدهون وجوهين .
- الأبواب المركبة على حوائط سملك ٢٥ سم يتم تركيب البر سد الوجهين فى حالة تركيب الباب على حائط سملك ٢٥ سم يتم تركيب برج عامود سد الجهة الموزى للبر .
- يتم التهزيز لكافة جلوده الأبواب والشبابيك بالحلق طبقا لأصول الصناعة .

محافظة الإسماعيلية
مركز الدراسات التخطيطية والمعمارية
١٤ شارع السكن، هليوبوليس، الماظة، ت ٢٧٠٤٤٤
CPAS CENTER of PLANNING & ARCHITECTURAL STUDIES

مشروع: قرية الشيخ عيسى بن سلمان الرياضية

اسم الرسمة: نماذج الأبواب المركز الصحى الرياضى

رقم المشروع	رقم الرسمة	مقياس الرسم	التاريخ	الشمال
١٠٠ ب	١٢ سعادة	١/٥٠	أبريل ١٩٩٠	

المهندس:

بمعرفة:

استشارى المحافظة: